KITCHEN
SYSTEMS

FRANKE

PRODUKTBLAD

PRODUCT FAMILY : **Kjøkkenvasker** FINISH : **Carbon black** SERIES : **SIRIUS** MODEL : **SID 160**

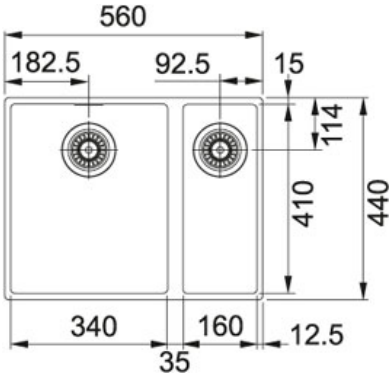

Produkt info

Artikkel nummer	125.0326.322
Skapstørrelse	600 mm
Avløpssett	3 1/2" u/oppløft
Utvendige mål	560 mmx440 mm
Kum størrelse	340 mmx410 mmx200 mm
Størrelse liten kum	160 mmx410 mmx140 mm
Antall kummer	1 1/2

Annet

- Undermontering
- Vendbar
- Spesialdesignet overløp
- Hjørneradius 10
- 3 1/2" avløp

KITCHEN
SYSTEMS

Foreslåtte produkter

115.0309.519