KITCHEN
SYSTEMS

FRANKE

PRODUKTBLAD

PRODUCT FAMILY : **Kjøkkenvasker** FINISH : **Fraceram Magnolia** SERIES : **MYTHOS** MODEL : **MTK 611-100**

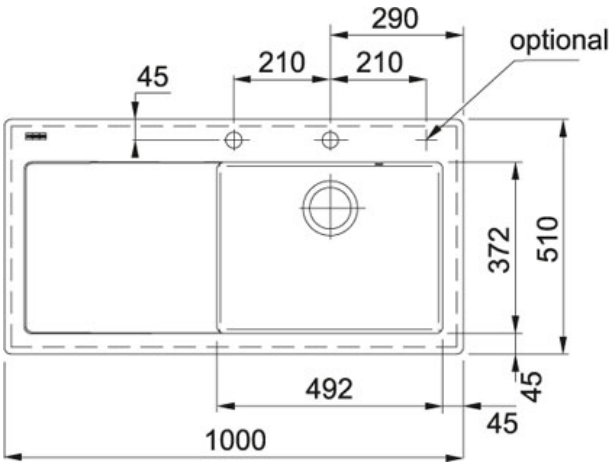

Produkt info

Artikkel nummer	124.0335.853
Skapstørrelse	600 mm
Avløpssett	3 1/2" m/oppløft
Armaturhull	2 x Ø35mm (pre-cut)
Utvendige mål	1000 mmx510 mm
Kum størrelse	492 mmx372 mmx190 mm
Antall kummer	1
Utskjæringsmål	980 mmx490 mm
Speilvendt	124.0335.859

Annet

Nedfelling