KITCHEN
SYSTEMS

FRANKE

PRODUKTBLAD

PRODUCT FAMILY : **Kjøkkenvasker** FINISH : **Rustfritt stål** SERIES : **KUBUS** MODEL : **KBX 110-70**

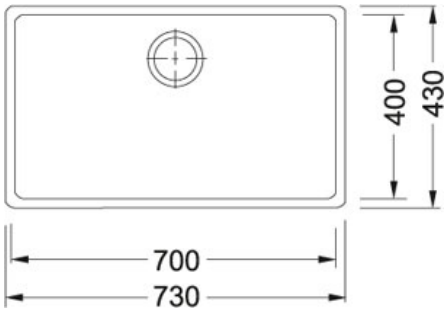

Produkt info

Artikkel nummer	122.0324.730
Skapstørrelse	800 mm
Avløpssett	3 1/2" u/oppløft
Utvendige mål	730 mmx430 mm
Kum størrelse	700 mmx400 mmx230 mm
Antall kummer	1
Utskjæringsmål	717 mmx417 mm

Annet

Undermontering

Hjørneradius 25

Spesialdesignet overløp

3 1/2" avløp

KITCHEN
SYSTEMS

Tilbehør

112.0188.651