Servant - Tara.Logic
Veggmontert 1-greps blandebatteri uten oppløftsventil - Cyprum
Artikkelnummer: 36 816 885-49

- fremspring 250 mm
- stivt utløp
- rund, normal stråle
- Diameter på boring utløpstut 40 mm
- Diameter på boring 1-greps blandebatteri 60 mm
- rosett for utløp ø 55mm
- rosett for 1-greps blandebatteri Ø 78mm
- Gjennomstrømning, maks. 7 l/min
- blyfri
- Blandebatterigruppe iht. DIN 4109: 1
- Det er mulig å plassere blandebatteriet over, på venstre eller høyre side av utløpet.

Cyprum

Artikkel som tas ut av produksjonen kan leveres til 30.09.2019

Målskisse

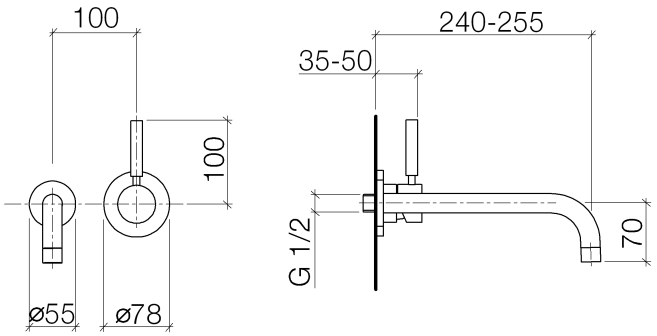

Alle opplysninger i mm / inch = mm x 0,0394

Servant - Tara.Logic
Veggmontert 1-greps blandebatteri uten oppløftsventil - Cyprum
Artikkelnummer: 36 816 885-49

Gjennomstrømningsdiagram

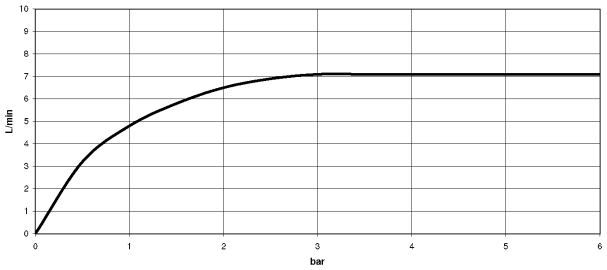

Flere overflatevarianter

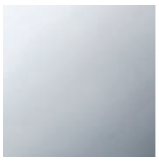

krom

36 816 885-00

platina, matt

36 816 885-06

Flere overflater på forespørsel (x-tra Service)

Servant - Tara.Logic
Veggmontert 1-greps blandebatteri uten oppløftsventil - Cyprum
Artikkelnummer: 36 816 885-49

Sprengskisse

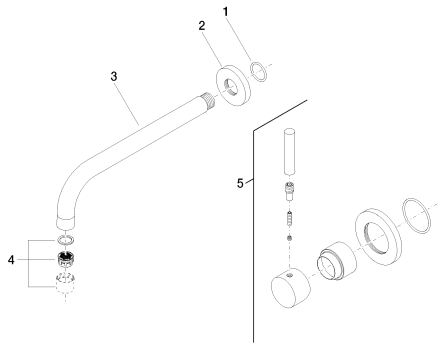

Reservedelsliste

Nr.	Artikkelnummer	Betegnelse	Antall som skal monteres
1	09 14 10 093 90	Pakning -	1
2	09 27 88 006-49	Rosett - Cyprum	1
3	04 28 22 132 10-49	Utløp - Cyprum	1
4	90 23 01 004 05-49	Perlator - Cyprum	1
5	36 008 885-49	1-greps blandebatteri for innbygging med dekkplate - Cyprum	1